INOXA INDUSTRIE

ISTRUZIONI DI MONTAGGIO
Assembly Instructions

Art.855

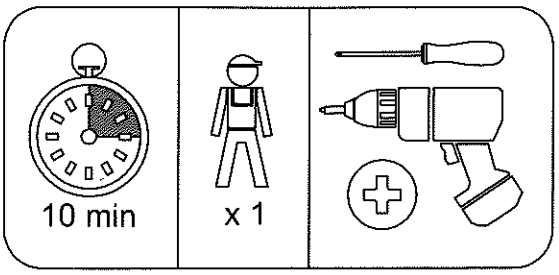

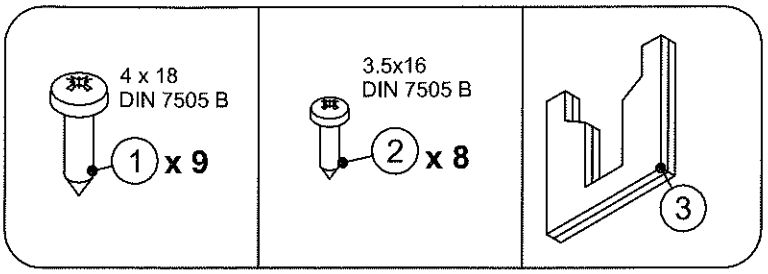

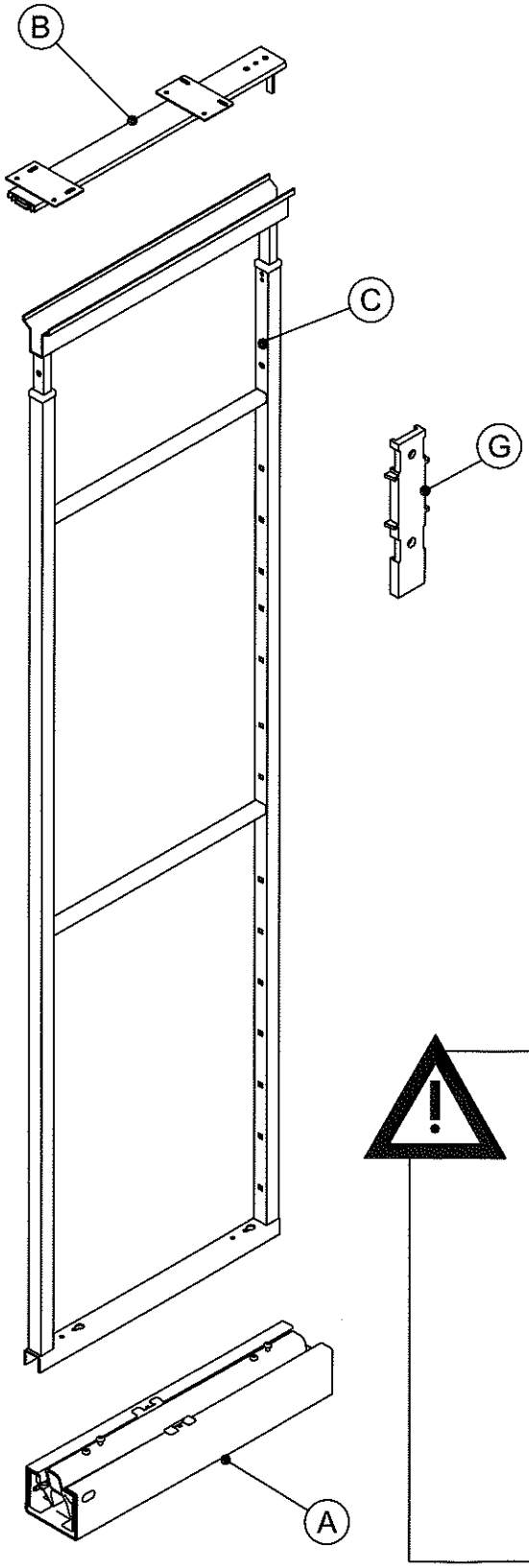

CESTELLI - Baskets

Art. 1816 - Wire

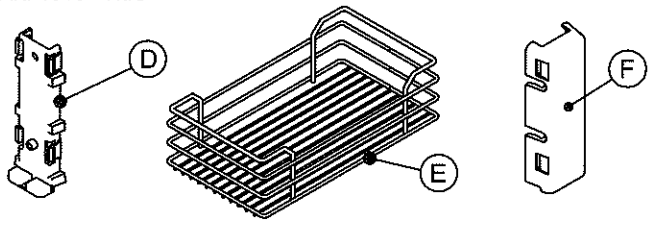

Art. 1204W - DeLuxe

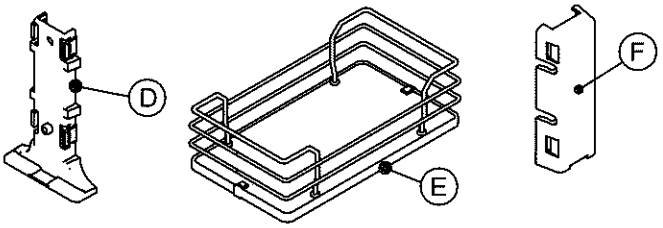

Art. 1204E - Ellite

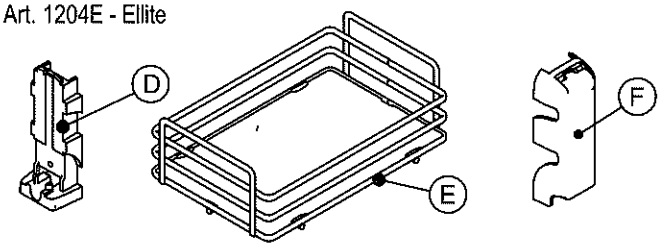

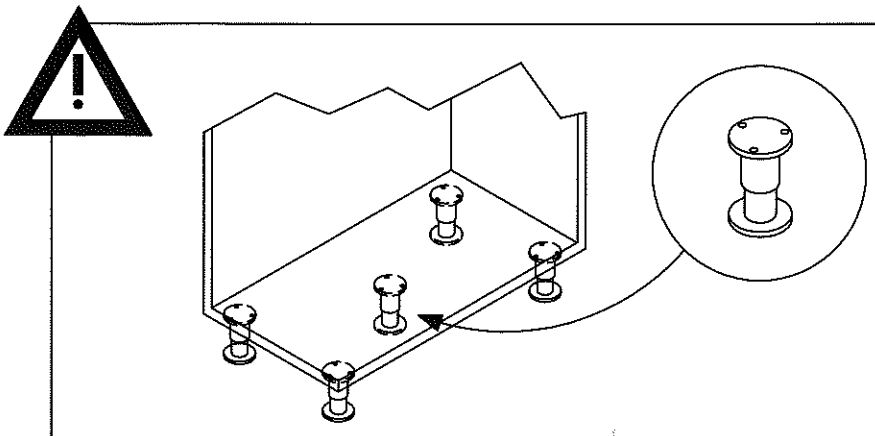

E' consigliato l'utilizzo di un piedino centrale
We recommend the use of a central foot

1

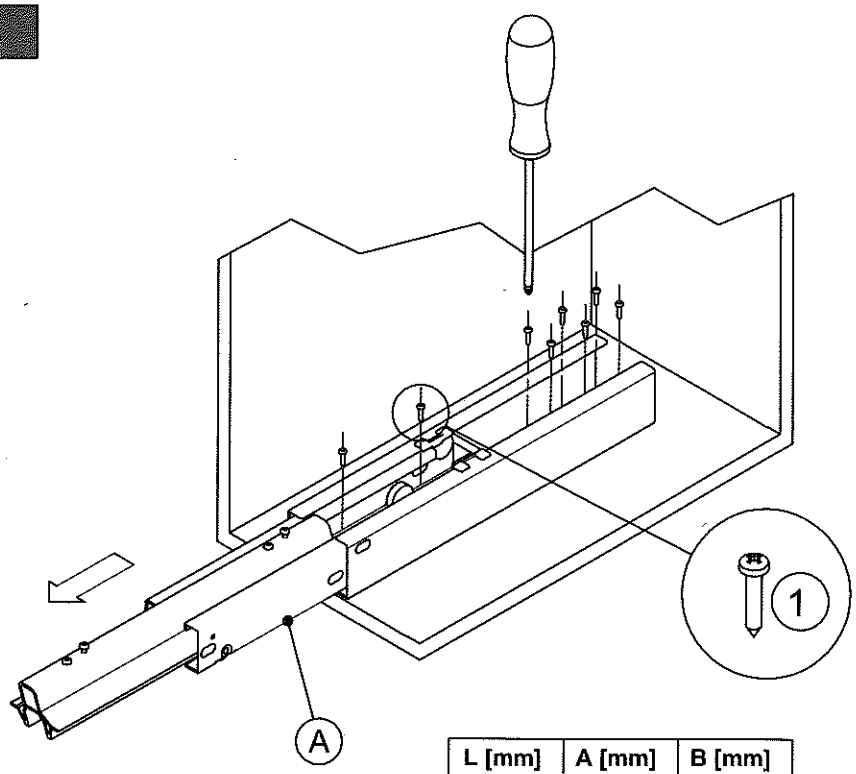

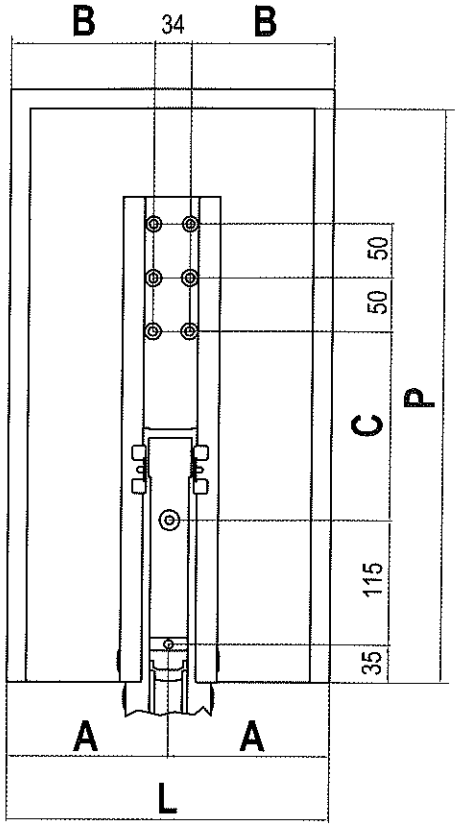

Cod.	P [mm]	C [mm]
855 /45	450	175
855 /50	500	225

L [mm]	A [mm]	B [mm]
300	150	133
400	200	183
450	225	208
500	250	233
600	300	283

2

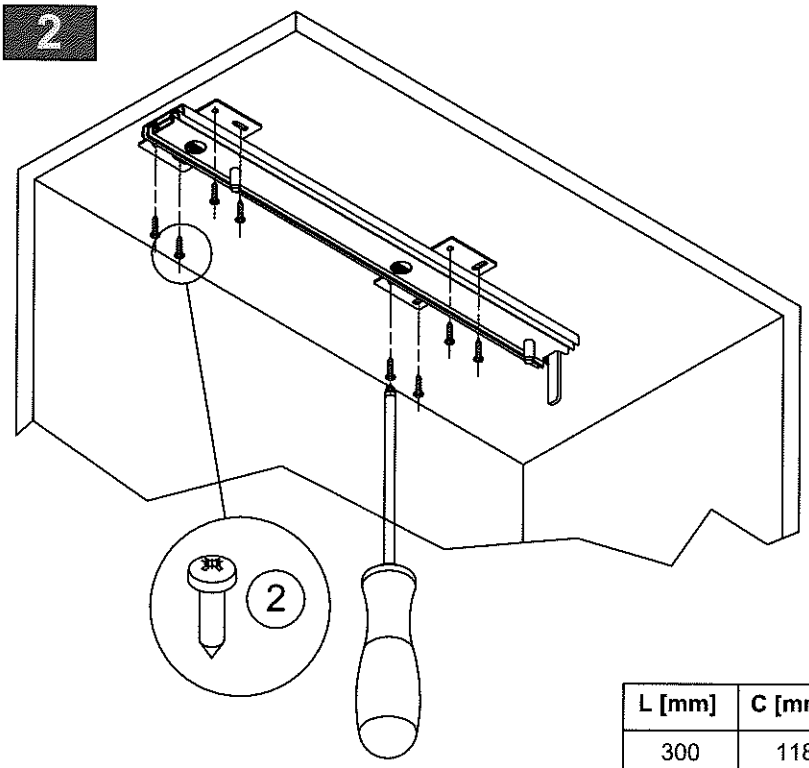

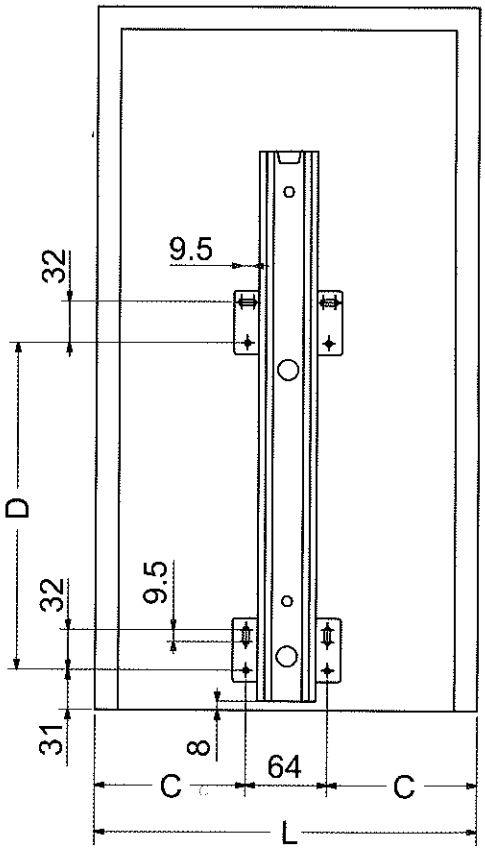

Cod.	P [mm]	D [mm]
850T /45	450	256
850T /50	500	320

L [mm]	C [mm]
300	118
400	168
450	193
500	218
600	268

3

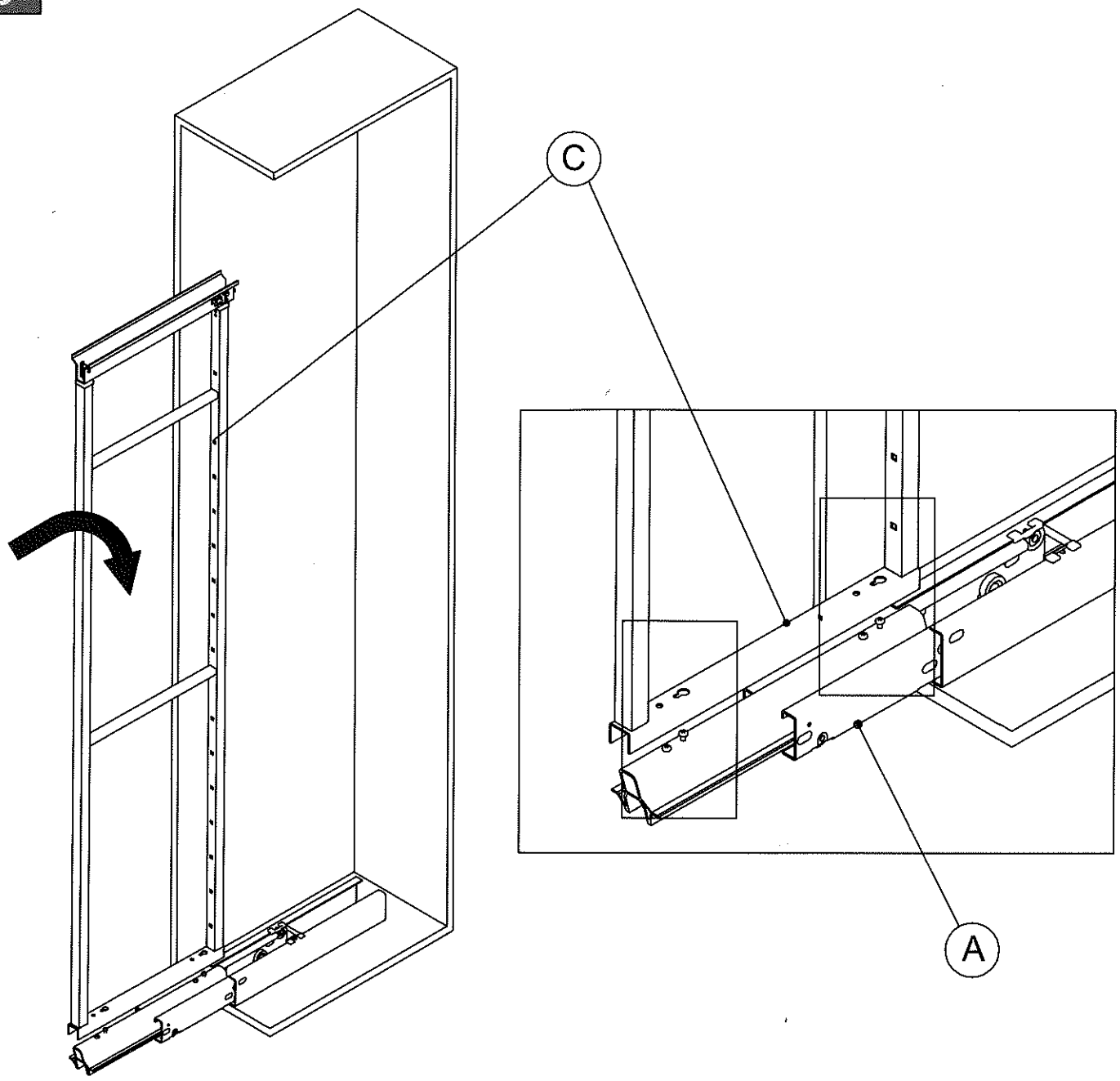

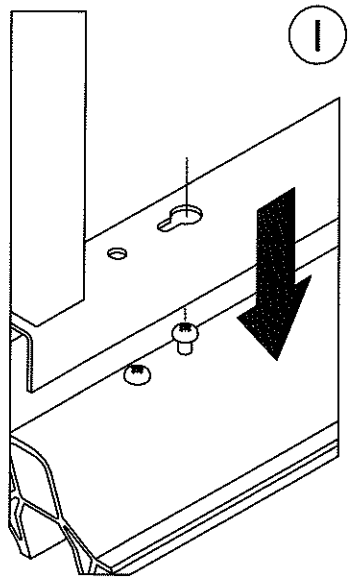

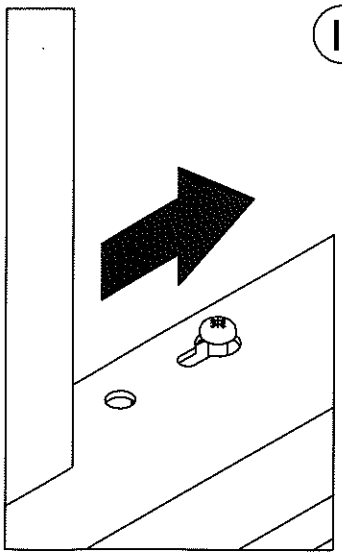

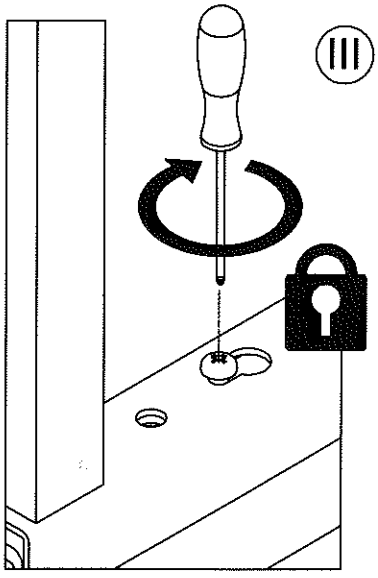

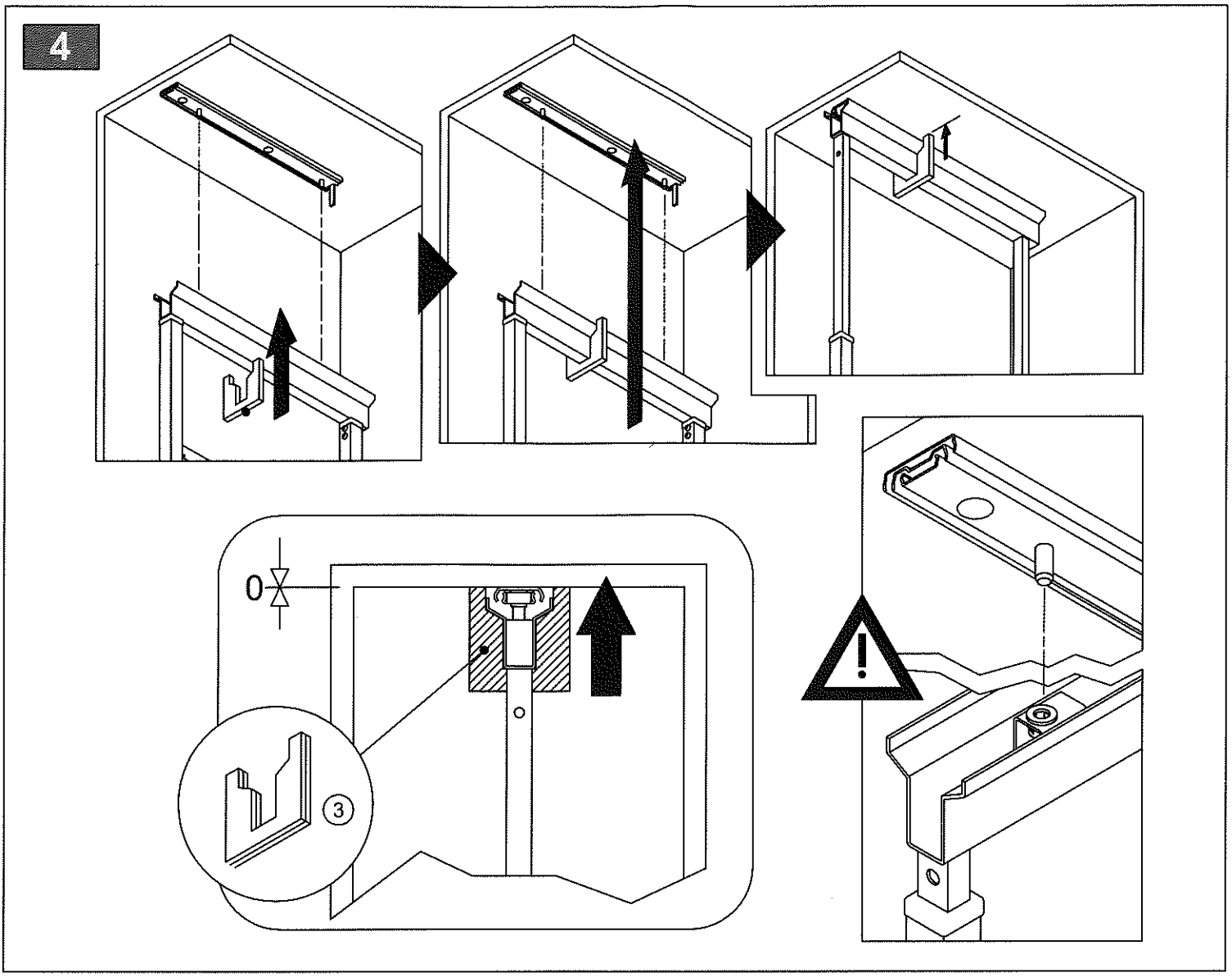
4
0
3

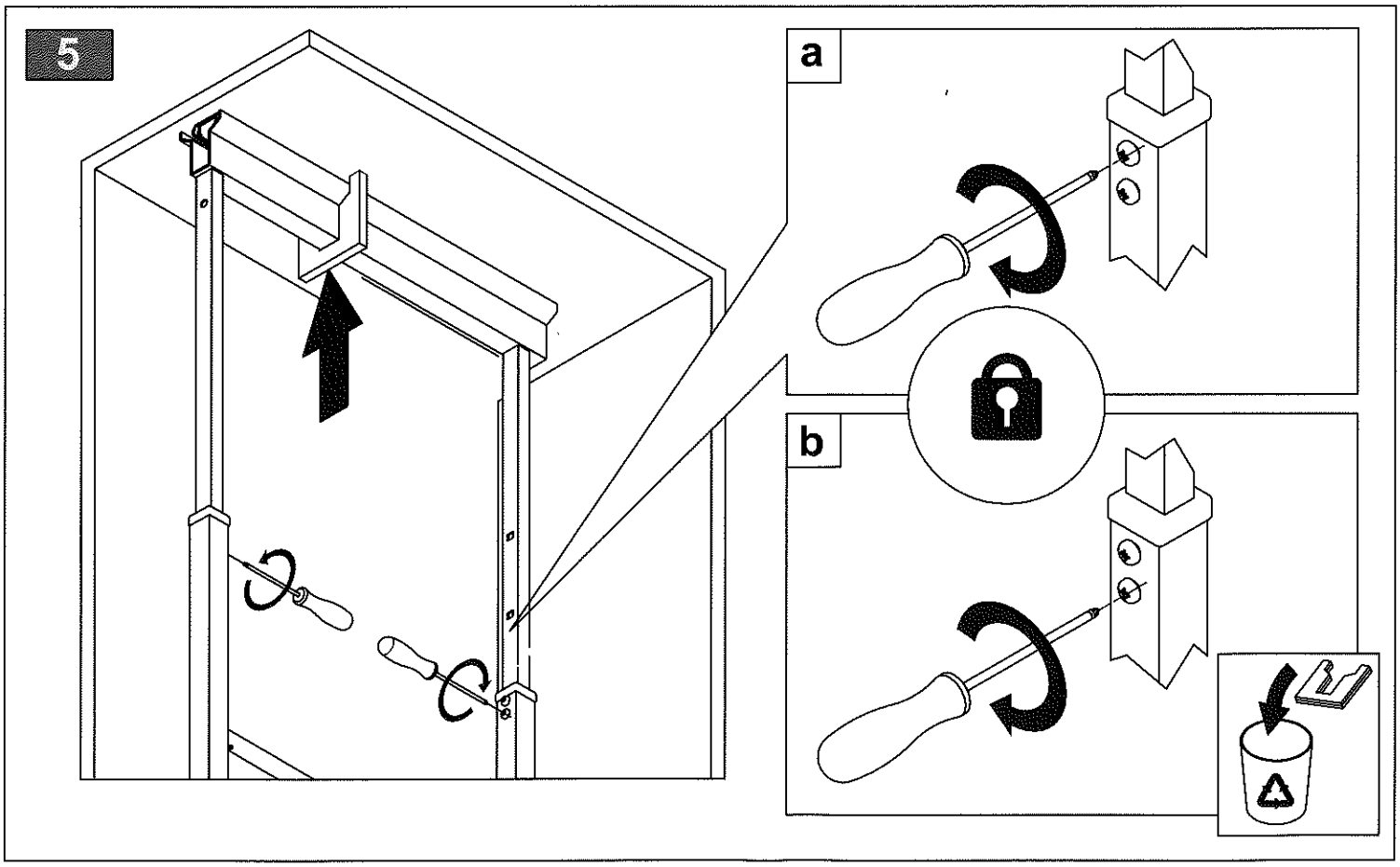
5
a
b

6

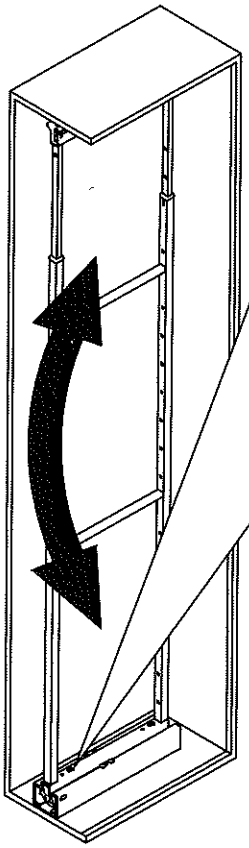

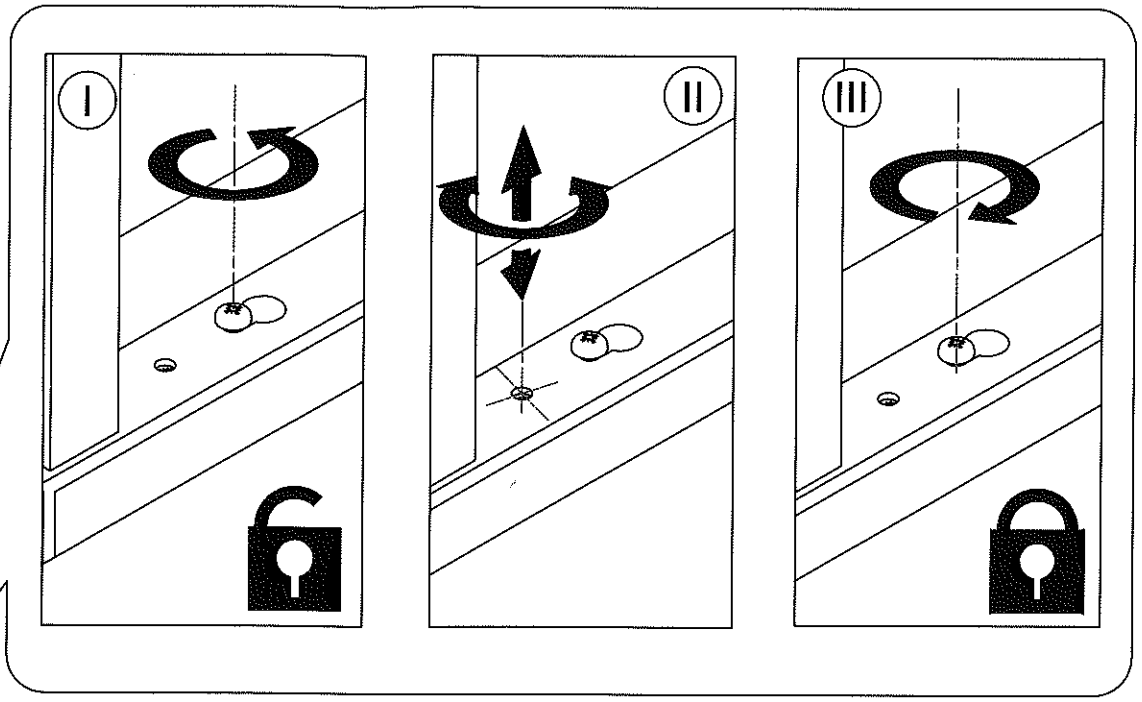

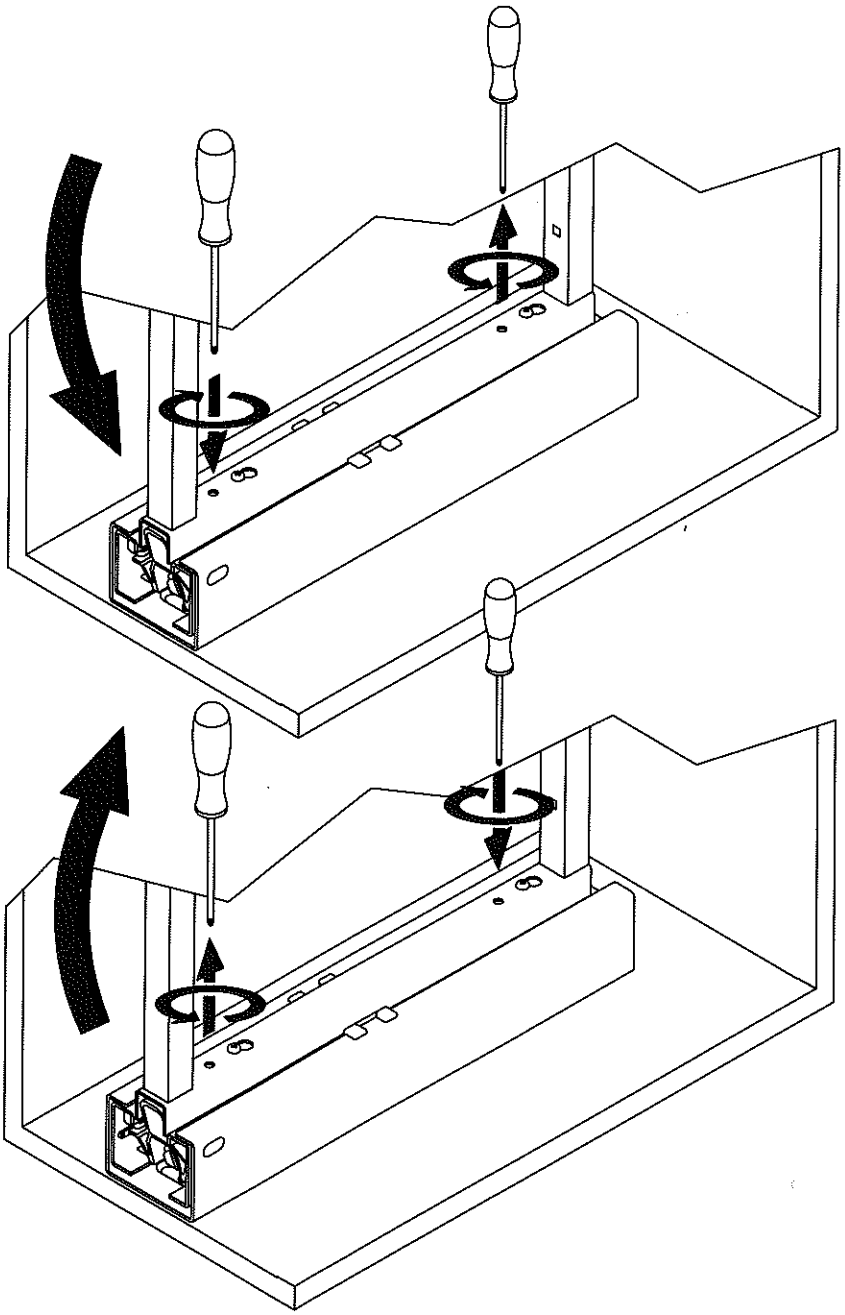

MONTAGGIO CESTI - *BASKET ASSEMBLY* Art. 1816 - 1204W

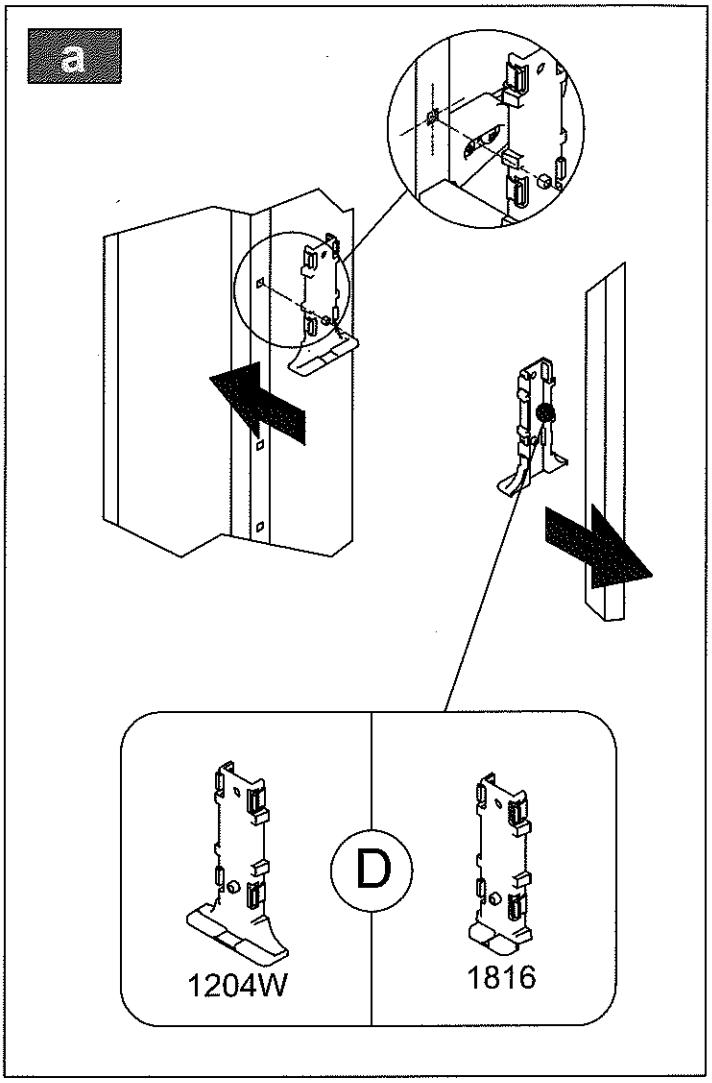

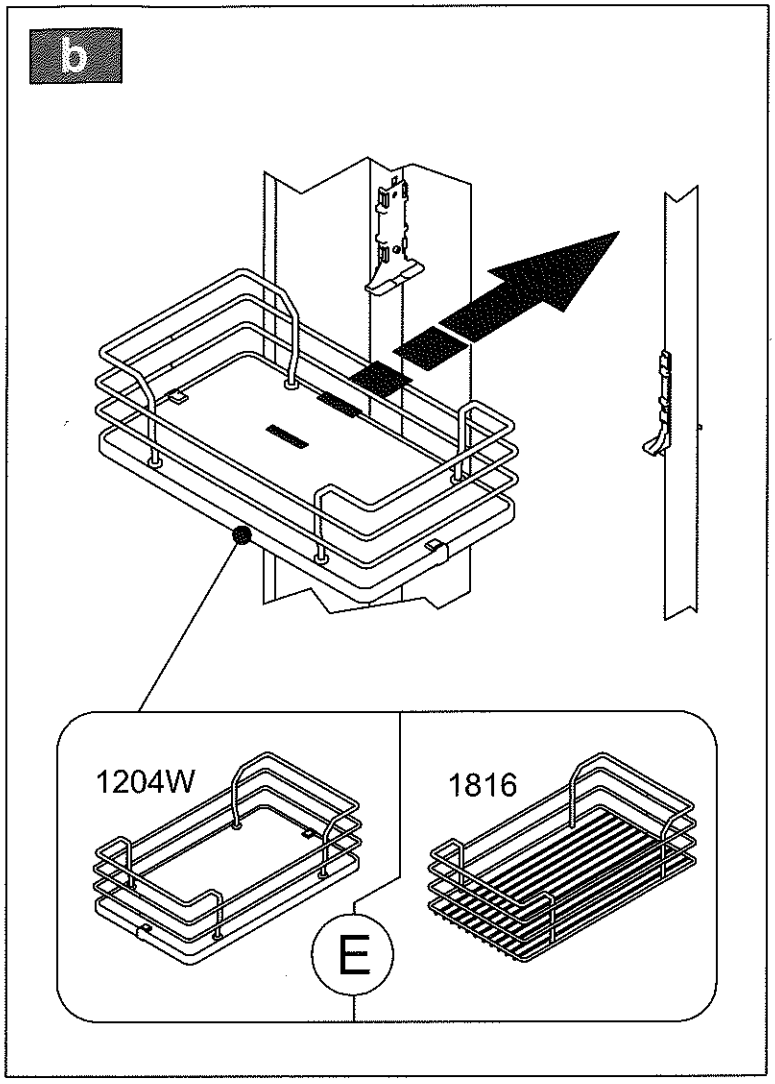

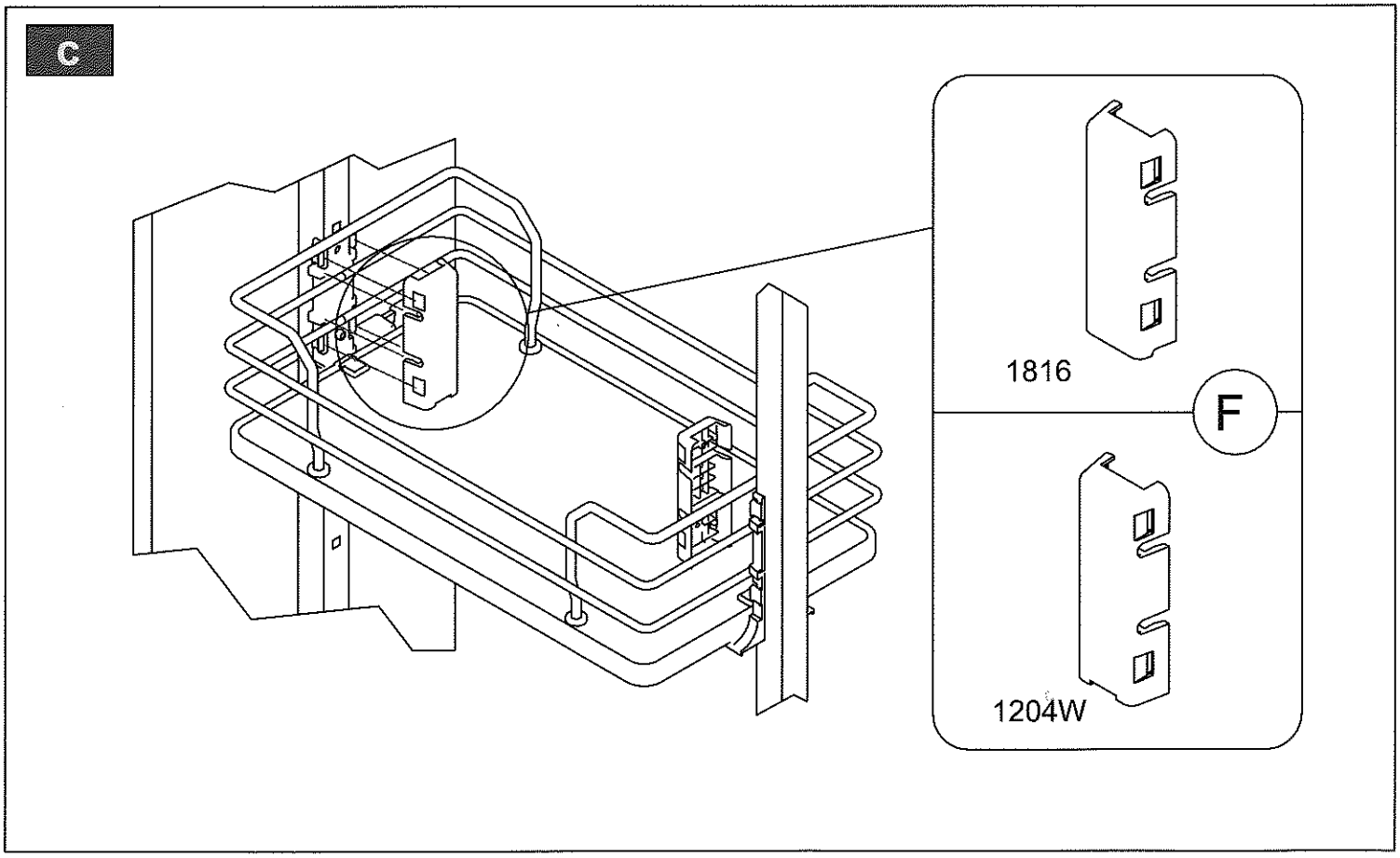

MONTAGGIO CESTI - *BASKET ASSEMBLY* Art. 1204E

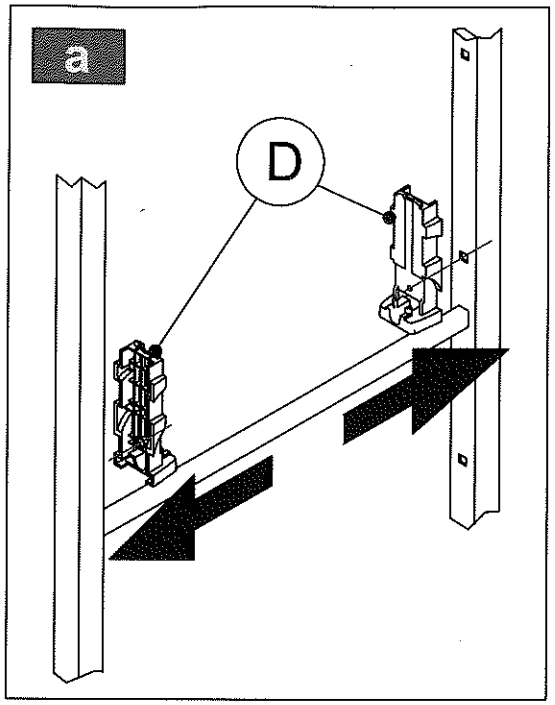

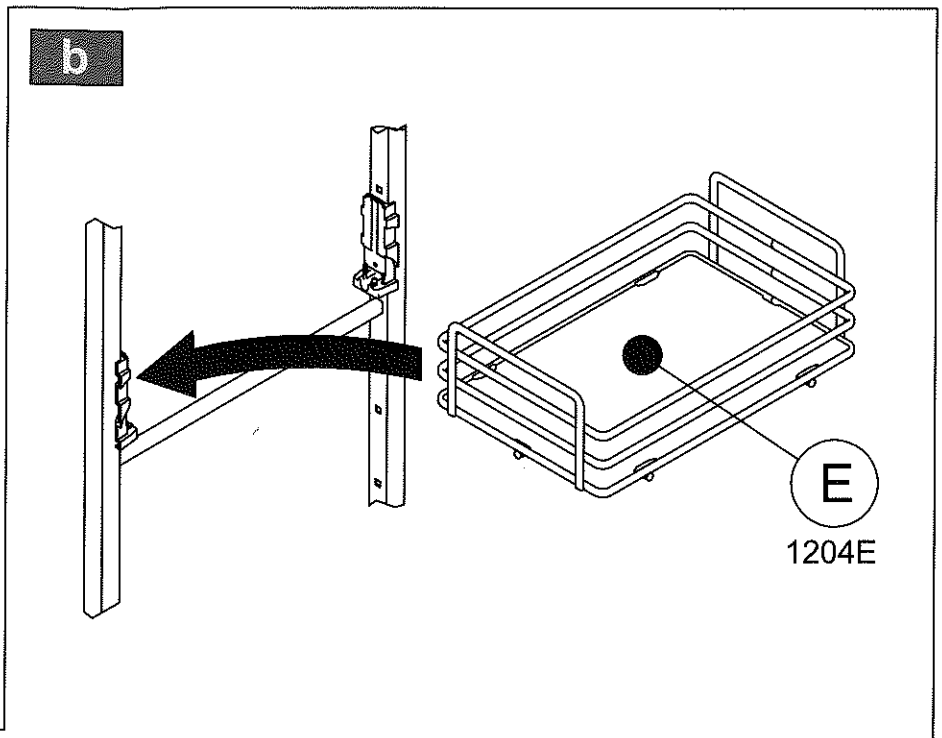

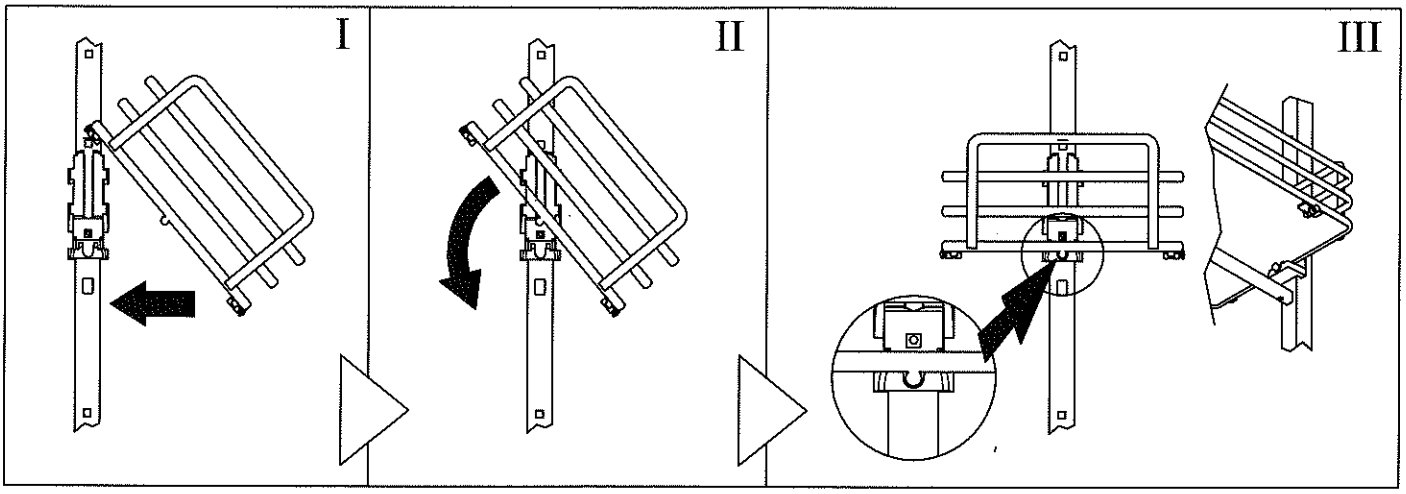

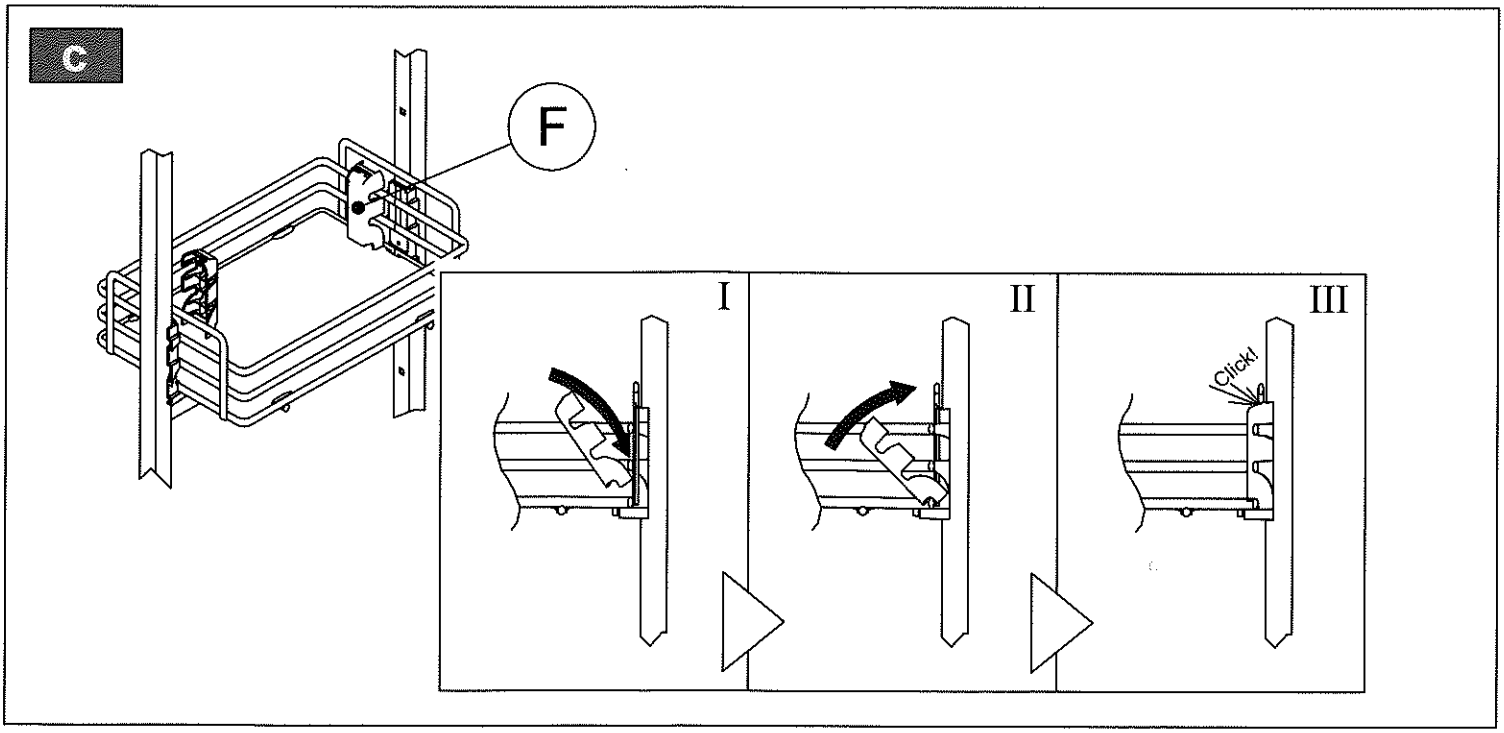
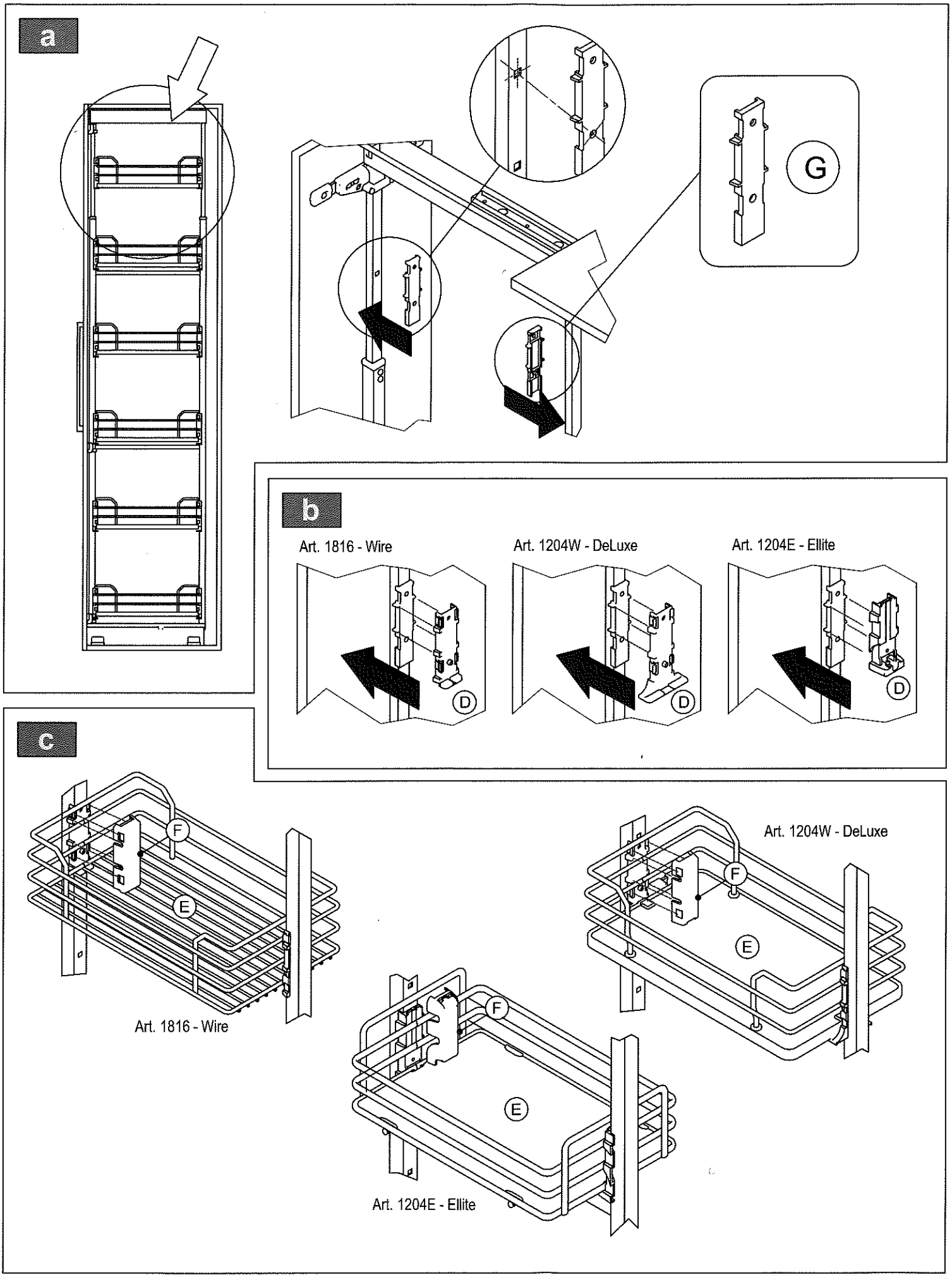
MONTAGGIO CESTO AGGIUNTIVO - *Additional Basket Assembly*